吸頂式

說　明
1.依業主採用怡心牌儲熱式電能熱水器規劃設置位置.
2.怡心牌儲熱式電能熱水器(橫掛式)尺寸為:　　39(W)X38(H)X68(L)cm
3.天花板高度依業主需求調整相對高度(至少須預留60公分).

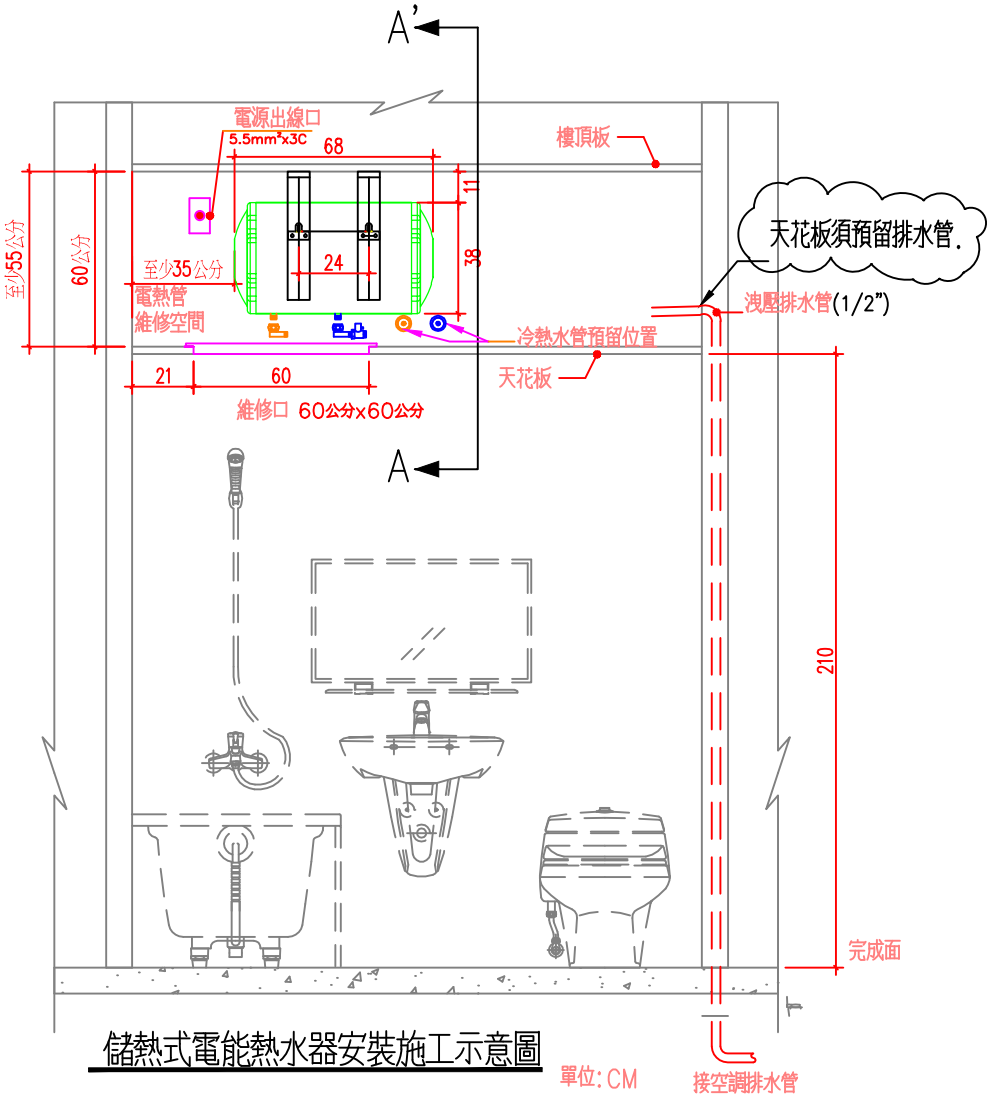

儲熱式電能熱水器安裝施工示意圖

單位: CM

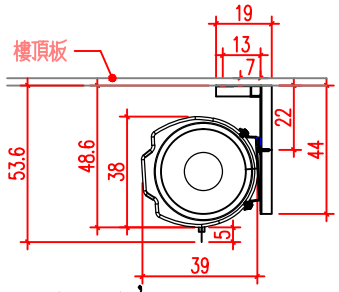

A—A'圖

單位: CM

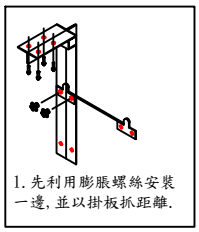

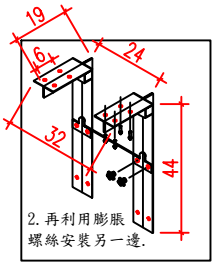

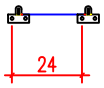

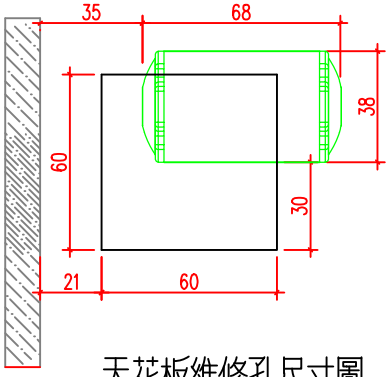

天花板維修孔尺寸圖

單位: CM

共4顆5/16"膨脹螺絲固定(壁虎)

儲熱式電能熱水器掛勾尺寸圖

單位: CM

怡心工業股份有限公司	製　圖	賴　敏　俊	詳圖名稱	儲熱式電能熱水器安裝施工示意圖